女子 11歳以下シングルス

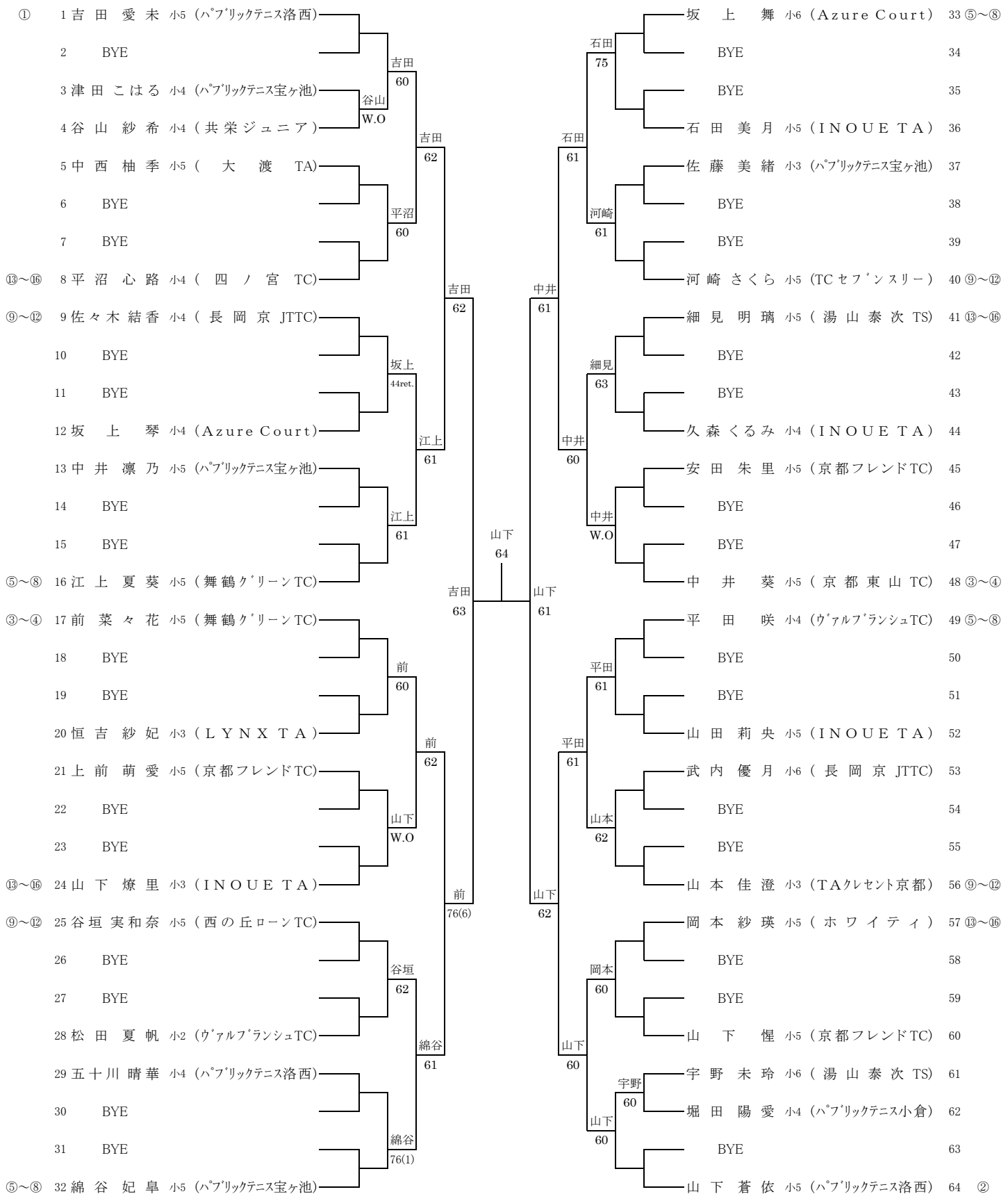

※シード順位

1 吉田 愛未 (ﾊﾟﾌﾞﾘｯｸﾃﾆｽ洛西)
2 山下 蒼依 (ﾊﾟﾌﾞﾘｯｸﾃﾆｽ洛西)
3 江上 夏葵 (舞鶴ｸﾞﾘｰﾝTC)
4 中井 葵 (京都東山TC)
5 江上 夏葵(舞鶴ｸﾞﾘｰﾝTC)
6 平田 咲 (ｳﾞｧﾙﾌﾞﾗﾝｼｭTC)
7 綿谷 妃皐 (ﾊﾟﾌﾞﾘｯｸﾃﾆｽ宝ヶ池)
8 坂上 舞 (Azure Court)
9 山本 佳澄 (TAｸﾚｾﾝﾄ京都)
10 谷垣 実和奈 (西の丘ﾛｰﾝTC)
11 佐々木 結香 (長岡京JTTC)
12 河崎 さくら (TCｾﾌﾞﾝｽﾘｰ)
13 平沼 心路 (四ﾉ宮TC)
14 平沼 心路 (四ﾉ宮TC)
15 山下 燎里 (INOUE TA)
16 山下 燎里(INOUE TA)