女子 13歳以下シングルス

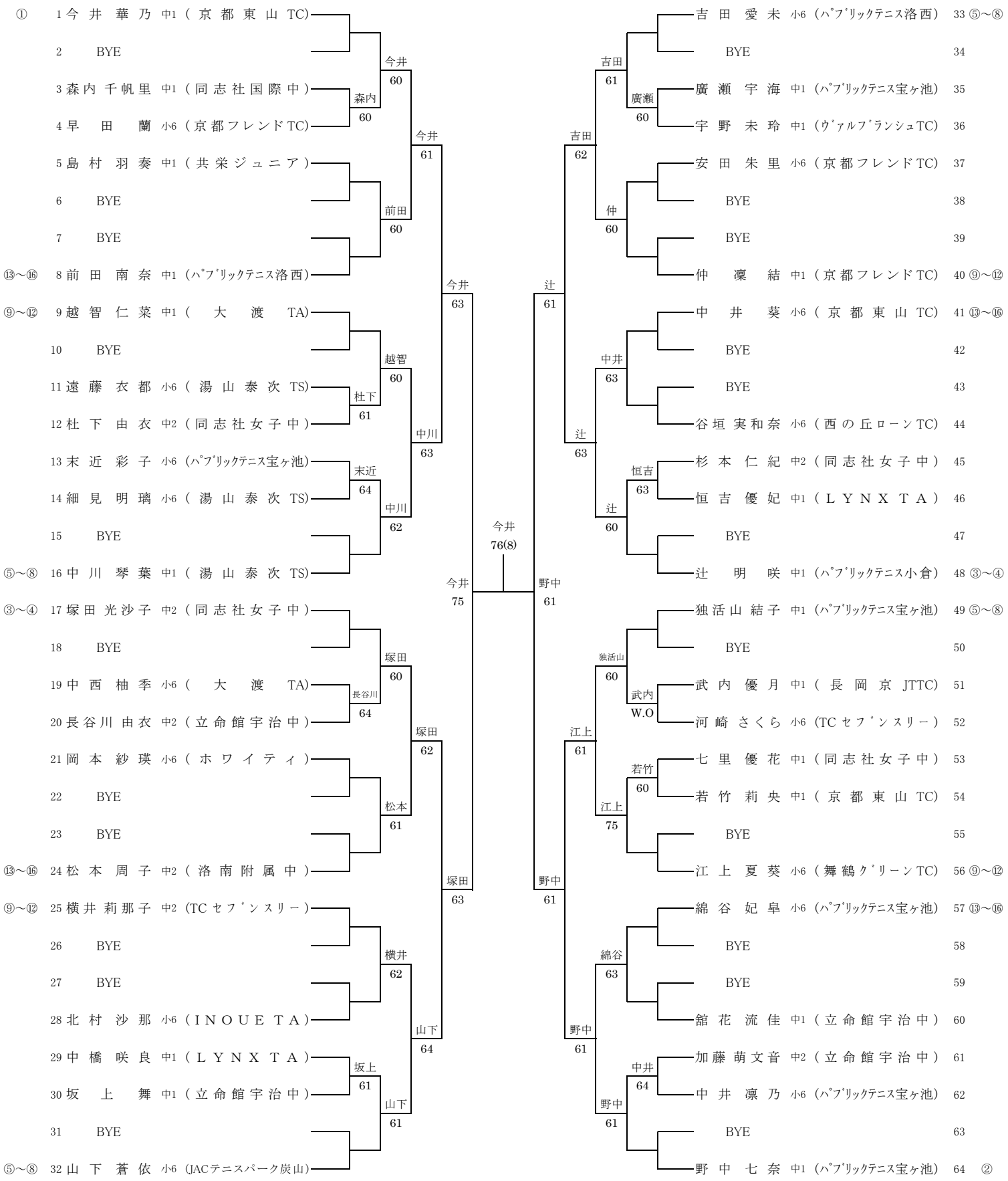

※シード順位

1 今井 華乃 (京都東山TC)
2 野中 七奈 (ﾊﾟﾌﾞﾘｯｸﾃﾆｽ宝ヶ池)
3 辻 明咲 (ﾊﾟﾌﾞﾘｯｸﾃﾆｽ小倉)
4 塚田 光沙子 (同志社女子中)
5 山下 蒼依 (JACテニスパーク炭山)
6 吉田 愛未 (ﾊﾟﾌﾞﾘｯｸﾃﾆｽ洛西)
7 独活山 結子 (ﾊﾟﾌﾞﾘｯｸﾃﾆｽ宝ヶ池)
8 中川 琴葉 (湯山泰次TS)
9 仲 凜結 (京都フレンドTC)
10 横井 莉那子 (TCｾﾌﾞﾝｽﾘｰ)
11 越智 仁菜 (大渡TA)
12 江上 夏葵 (舞鶴ｸﾞﾘｰﾝTC)
13 中井 葵 (京都東山TC)
14 松本 周子 (洛南附属中)
15 前田 南奈 (ﾊﾟﾌﾞﾘｯｸﾃﾆｽ洛西)
16 綿谷 妃皐 (ﾊﾟﾌﾞﾘｯｸﾃﾆｽ宝ヶ池)