女子 17歳以下シングルス本戦

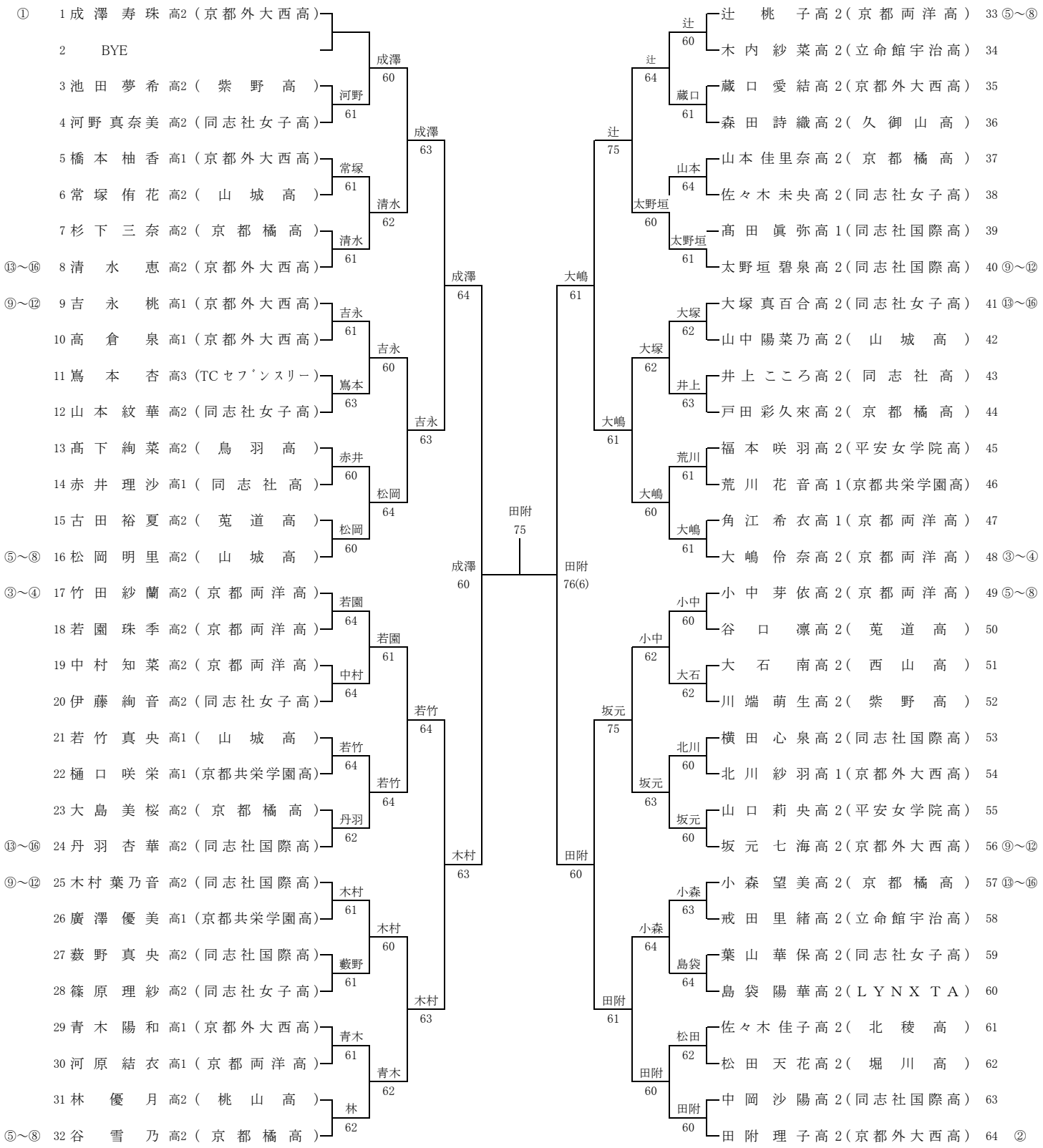

※シード順位

1 成澤 寿珠（京都外大西高）
2 田附 理子（京都外大西高）
3 大嶋 伶奈（京都両洋高）
4 竹田 紗蘭（京都両洋高）
5 小中 芽依（京都両洋高）
6 辻 桃子（京都両洋高）
7 谷 雪乃（京都橘高）
8 松岡 明里（山城高）
9 太野垣 碧泉（同志社国際高）
10 坂元 七海（京都外大西高）
11 木村 葉乃音（同志社国際高）
12 吉永 桃（京都外大西高）
13 清水 恵（京都外大西高）
14 大塚 真百合（同志社女子高）
15 小森 望美（京都橘高）
16 丹羽 杏華（同志社国際高）

※DA

戸田 彩久來（京都橘高）
中村 知菜（京都両洋高）
常塚 侑花（山城高）
河野 真奈美（同志社女子高）
島袋 陽華（LYNX TA）
若園 珠季（京都両洋高）
蔵口 愛結（京都外大西高）
松田 天花（堀川高）
高倉 泉（京都外大西高）
山口 莉央（平安女学院高）
大島 美桜（京都橘高）
中澤 希乃佳（ﾊﾟﾌﾞﾘｯｸﾃﾆｽ宝ヶ池）